Original

LineAr Filter 100 K

Filtersystem zum Einbau in Regenspeicher und Schächte

D

ANLEITUNG FÜR EINBAU UND BETRIEB

- Für Rohrquerschnitte bis DN 100
- Maschenweite Filtergewebe 0,37 mm
- Filtereinsatz komplett aus Edelstahl
- Sehr gut geeignet für nachträglichen Einbau in bestehende Regenspeicher
- Höhenversatz nur 52 mm

5 JAHRE wisy GARANTIE

LineAr-
Filter 100 K

made in Germany

WISY Regenwassernutzung

WISY LineAr Filter 100 K

Vielen Dank dass Sie sich für ein hochwertiges WISY-Filtersystem entschieden haben. Bitte lesen Sie die Anleitung für Ihren WISY-Regenwasserfilter vor Beginn der Montage und bewahren Sie diese für späteres Nachschlagen auf.

Inhalt

- Sicherheitshinweise
- Einsatzbereich
- Was ist was?
- Einbau- und Montagehinweise
- Einbau
- Reinigen des Filtereinsatzes
- Beispielhafte Einbausituation
- Zubehör
- Garantie

LineAr Filter 100 K

Tragen und transportieren Sie den LineAr Filter 100 K sorgfältig und vorsichtig! Ein Lösen des Filters vom Gehäuse kann zu Verletzungen führen!

Sicherheitshinweis

Der WISY LineAr Filter 100 K besteht aus zwei Teilen, dem Filtergehäuse und dem Filtereinsatz. Tragen und transportieren Sie den WISY LineAr 100 K vorsichtig und berücksichtigen Sie unbedingt, dass Filtergehäuse und der Filtereinsatz nicht fest verbunden sind. Ein Lösen des Filterelements vom Gehäuse kann bei Ihnen und bei anderen Personen zu Verletzungen führen und das herabfallende Filterbauteil beschädigen!

Personen mit eingeschränkten geistigen, physischen oder sensorischen Fähigkeiten sind bei der Handhabung des WISY LineAr Filter 100 K von einer für Ihre Sicherheit zuständigen Person zu beaufsichtigen. Die möglichen Gefahren müssen Sie verstanden haben. Kinder dürfen das Gerät nicht bedienen, keine Wartungsarbeiten ausführen und nicht damit spielen.

Einsatzbereich

Der WISY LineAr Filter 100 K ist für den Einbau in Domschächte von Regenspeichern, für den Einbau in Regenwasser-Flachtanks und Schächte geeignet. Aufgrund des geringen Höhenversatzes im LineAr Filter 100 K eignet sich der Filter hervorragend für den Ersatz vorhandener, schmutzrückhaltender Filtersysteme (Schmutzfangkörbe) oder für den nachträglichen Einbau in bestehende Regenspeicher, die bislang ohne Filtertechnik betrieben wurden. Der LineAr Filter 100 K filtert an einem horizontal verlaufenden Regenwasserabflussrohr das Dachflächenwasser, dabei beträgt der Höhenversatz im LineAr Filter 100 K zwischen Regenwassereinlauf und dem Versickerungs- / Kanalanschluss nur 52 mm. Das Filterwasser wird nach unten, in den (beruhigten Zulauf) Regenspeicher geleitet, während eine geringe Menge an Filterspülwasser den Schmutz seitlich zur Versickerung oder in die Kanalisation ableitet. Der LineAr Filter 100 K eignet sich aufgrund des geringen Höhenversatzes zwischen Ein- und Auslauf besonders für Nachrüstungen bestehender Anlagen und für den Einbau in Regenwasser-Flachtanks.

Als anschließbare Dachflächen eignen sich bevorzugt geneigte Dächer aus Schiefer, Tonziegeln, Betondachsteinen sowie Folien- und Blechdächer. Bei begrünten Dachflächen ist die Rückhaltung des Regenwassers zu berücksichtigen. Wir empfehlen beim Anschluss von begrünten Dachflächen an Regenwassernutzungsanlagen die Verwendung von geeigneten, rein mineralischen Substraten, um das Auswaschen von Trübstoffen zu reduzieren. Bei Bitumendächern können Auswaschungen das Wasser färben.

Asbestzementdächer sind ungeeignet und vor Anschluss an Regenwassernutzungsanlagen fachgerecht zu sanieren.

Was ist was?

1 **Filtergehäuse**

2 **Filtereinsatz**

3 **Regenwasserzulauf DN 100**

4 **Zisternenzulauf (gefiltertes Wasser) DN 100**

5 **Ablauf DN 100 zur Versickerung oder zum Kanal**

6 **Gehäusedeckel**

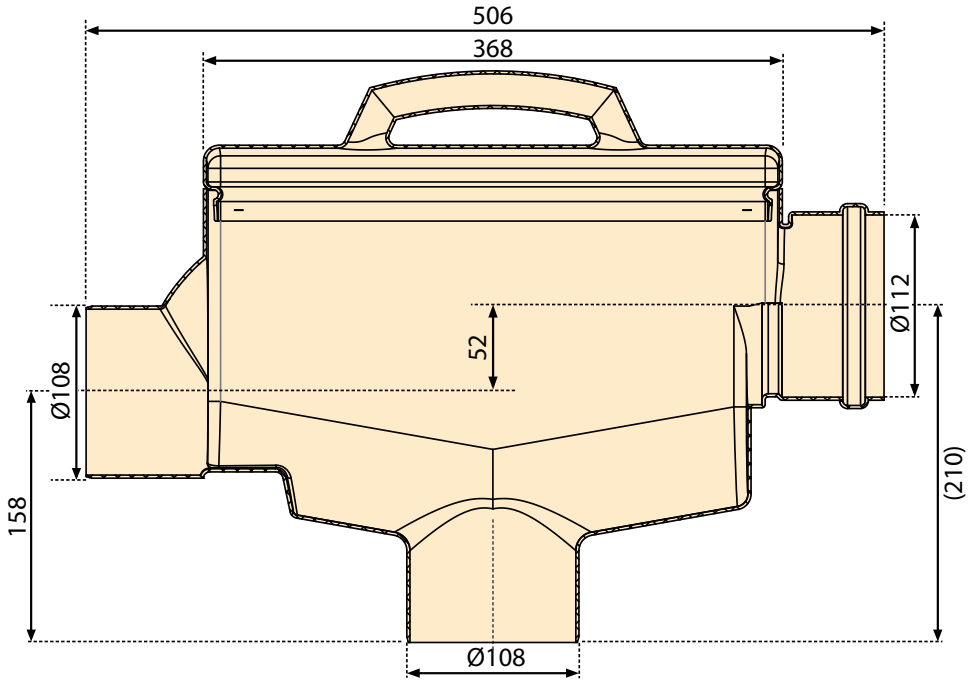

Alle Angaben in mm

DN = Diameter Nominal, Kurzzeichen für die Nennweite

Einbau- und Montagehinweise

Das Gefälle der ankommenden Rohrleitung muss ca. 1% betragen.

Der Regenwasserzulauf muss mit einem geraden Rohr angeschlossen werden, Länge der Beruhigungsstrecke mindestens 0,5 m.

Der LineAr Filter 100 K ist in Schächten und Regenspeichern so zu platzieren, dass der Filtereinsatz für die regelmäßige Wartung einfach und von der Geländeoberkante, ohne Einsteigen in den Schacht oder Regenspeicher, nach oben entnommen werden kann.

Vor dem Einbau in Schächte oder Regenspeicher ist die Höhendifferenz im LineAr Filter 100 K und das Rohrgefälle im Schacht / Regenspeicher zu beachten. Höhenversatz im LineAr Filter 100 K, Regenwasserzulauf - Kanalanschluss = 52 mm.

Damit keine Querschnittsverengung im LineAr Filter 100 K entsteht, darf die Nennweite des Versickerungs-/ Kanalauslaufrohres nicht geringer als die Nennweite des Regenwasserzulaufrohres sein.

Sind die Einbaubedingungen nicht zu erreichen oder lässt die Lage der Rückstauebene die Verwendung des LineAr Filter 100 K nicht zu, empfehlen wir den WISY-Standrohr-Filtersammler zum Einbau in das Regenfallrohr.

Einbau

!

Das Filtergehäuse ist ohne Gefälle einzubauen, der Filterwasserabgang muss senkrecht nach unten ausgerichtet werden, Wasserwaage benutzen.

Vor dem Einbau ist der Filtereinsatz aus dem LineAr Filter 100 K zu entfernen und an einem sauberen Ort sicher und geschützt aufzubewahren.

Nach Entnahme des Filtereinsatzes können die Rohranschlüsse am Gehäuse des LineAr Filter 100 K vorgenommen werden, hierbei ist auf eine **spannungsfreie Ausführung** zu achten.

Der Regenwassereinlauf ist als Muffe für die Aufnahme eines Rohres DN 100 ausgeführt. Dabei wird das ankommende Rohr ca. 50 mm bis zum Anschlag in die Muffe des Einlaufrohres gesteckt.

Der Kanalanschluss des LineAr Filter 100 K wird an die Muffe des abgehenden Rohres angeschlossen.

Der Zisternenzulauf DN 100 wird an eine Muffe DN 100 angeschlossen. Der LineAr Filter 100 K ist richtig positioniert, wenn der Zisternenzulauf genau senkrecht nach unten ausgerichtet ist.

Nach Abschluss der Montage des Filtergehäuses ist der Filtereinsatz in den LineAr Filter 100 K einzusetzen. **Wichtig: Setzen Sie den Filtereinsatz sorgfältig ein, achten Sie auf die richtige Positionierung des Filtereinsatzes.**

Nach Abschluss der Montagearbeiten und Einsetzen des Filtereinsatzes ist die Funktion des LineAr Filter 100 K zu prüfen; das zuströmende Wasser muss als Filterwasser über den beruhigten Zulauf in den Regenspeicher fließen.

WARNHINWEIS:

!

Die WISY Filter LineAr Filter 100 K stellen kein geschlossenes System dar. Bei außergewöhnlichem Niederschlag, einem Defekt an den Entwässerungsrohren, einem Verschluss im Entwässerungssystem etc. besteht die Möglichkeit, dass Wasser aus dem LineAr Filter 100 K austritt. Für daraus resultierende Schäden können wir leider keine Verantwortung übernehmen.

Hinweis: Der Filtereinsatz muss sorgfältig in das Filtergehäuse eingesetzt werden. Der Filtereinsatz lässt sich einfach und leicht in das Filtergehäuse einsetzen.

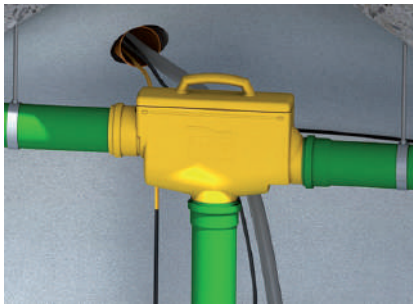

Reinigen des Filtereinsatzes

Öffnen Sie den Gehäusedeckel und entnehmen Sie den Filtereinsatz am Bügelgriff aus dem Gehäuse.

Wir empfehlen eine vierteljährliche Reinigung. In ungünstigen Fällen kann eine Reinigung in kürzeren Zeitabständen notwendig werden, bei günstigen Bedingungen erst nach einem halben Jahr. Spätestens dann sollten Sie den Filtereinsatz in jedem Fall reinigen.

Wichtig: Achten Sie beim Wiedereinsetzen des Filtereinsatzes auf die richtige Positionierung des Filtereinsatzes, der Filtereinsatz muss passgenau im Gehäuse sitzen.

Eine Reinigung des Filtereinsatzes in der Geschirrspülmaschine ist einfach und sehr effektiv. Möglich ist auch eine Reinigung des Filtergewebes von Hand mit einer Spülbürste, warmem Wasser und einem handelsüblichen Spülmittel, um eventuell vorhandenen fetthaltigen Schmutz zu lösen.

Ein geöffneter Regenspeicher oder Schacht darf niemals unbeaufsichtigt bleiben! Verschließen Sie den Schacht oder Regenspeicher, bevor Sie weggehen! Das Einsteigen in Regenspeicher oder Schächte darf nur durch Fachfirmen, nur unter Aufsicht und ausreichend gesichert erfolgen (z.B. Bergegurtsystem).

Eine komplette Regenwassernutzungsanlage mit dem WISY LineAr Filter 100 K in einer Betonzisterne.

Im Haus das Regenwasserwerk Sigma zur Versorgung der verschiedenen Verbrauchsstellen.

Garantie

Der WISY LineAr Filter 100 K wird sorgfältig hergestellt und durchläuft strenge Qualitätskontrollen. Sollten sich trotz gewissenhafter Prüfung Mängel herausstellen, leisten wir Ersatz. Dies gilt jedoch nicht für Schäden, die durch unsachgemäßen Einbau oder Gewaltanwendung eintreten. WISY übernimmt 5 Jahre Garantie ab dem Datum des Kaufes vom Fachhändler. Innerhalb dieses Zeitraumes ersetzt WISY fehlerhaftes Material.

WISY AG
D-63699 Kefenrod, Oberdorfstraße 26
Telefon +49 (0) 60 54-91 21-0
Fax +49 (0) 60 54-91 21-29
Internet: www.wisy.de
E-Mail: info@wisy.de

AHA089-D-V04-20170815 / Technische Änderungen vorbehalten

Original

LineAr 100 K rainwater filter

Filter system for installation in the access shaft of underground rainwater storage tanks

GB

INSTALLATION AND OPERATING INSTRUCTIONS

- For pipe cross-sections up to DN 100
- Filter mesh size 0.37 mm
- Stainless steel filter insert
- Perfectly designed for retrospective installation in existing rainwater storage tanks
- Height difference only 52 mm

LineAr-
Filter 100 K

5 YEAR wisy GUARANTEE

made in Germany

WISY Rainwater Harvesting

WISY LineAr 100 K rainwater filter

Thank you for choosing a high-quality WISY rainwater filter system. Please read these instructions for your WISY rainwater filter before you begin installing it and keep them in a safe place for future reference.

Contents

- Safety instructions
- Applications
- Guide to components
- Installation instructions
- Installation
- Cleaning the filter insert
- Example of a typical installation
- Accessories
- Guarantee

LineAr Filter 100 K

Take particular care when transporting or carrying the LineAr 100 K rainwater filter! You could suffer serious injury if the filter falls out of the housing!

Safety instructions

The WISY LineAr 100 K rainwater filter consists of two parts, the filter housing and the filter insert. Take particular care when transporting and carrying the WISY LineAr 100 K and never forget that the filter housing and filter element are not joined together.

If the filter element falls out of the housing, you or other persons could sustain serious injury and damage could be caused to the filter element. When persons with mental, physical or sensory disabilities handle the WISY LineAr 100 K rainwater filter, they must be supervised by someone who is responsible for their safety. The potential hazards of handling the equipment must have been explained to them. Children must not be allowed to play with or operate the equipment, nor to carry out any maintenance on it.

Applications

The WISY LineAr 100 K rainwater filter has been designed for installation in the access shaft of rainwater storage tanks (including flat tanks). The small difference in height between the rainwater inlet and storm drain outlet makes it a perfect filter to replace existing systems which have a dirt trap or for retrospective installation in existing rainwater storage tanks that have been in operation without a filter. The LineAr 100 K filters rainwater harvested from the roof through a horizontal rainwater drain pipe.

The difference in height between the rainwater inlet and the soakaway/ storm drain connection is only 52 mm. The filtered water drops into the rainwater storage tank (through a pipe fitted with a calming device) while a small quantity of water is used to flush the debris through the outlet to the soakaway or storm drain. Thanks to the small height difference between the inlet and outlet, the LineAr 100 K rainwater filter is ideal for retrofitting in existing systems or for installation in flat rainwater tanks.

The best roof areas are pitched roofs of slate, clay tiles, concrete tiles or membrane and sheet metal roofs. It must be taken into account that “green roofs” retain rainwater. We recommend that a pure, mineral-based substrate is installed beneath the growing medium layer of green roofs connected to a rainwater harvesting system in order to reduce the volume of turbid water washed out of the roof.

Substances washed out of roofs covered with bitumen felt can discolour the harvested rainwater.

Guide to components

1 **Filter housing**
2 **Filter insert**
3 **Rainwater inlet DN 100**
4 **Outlet to rainwater tank (filtered water) DN 100**
5 **Outlet to soakaway or storm drain DN 100**
6 **Housing cover**

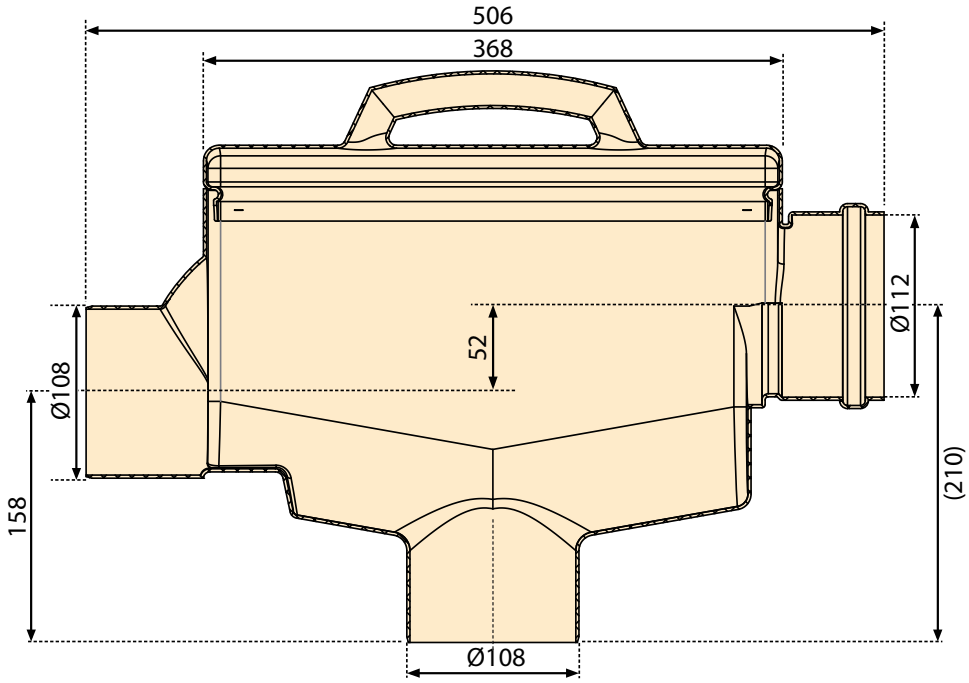

All dimensions specified in mm

DN = Diameter Nominal, abbreviation for nominal size

Installation instructions

The inflow pipe must be installed at a gradient of about 1%.

The rainwater inlet must be a straight length of tube with an inflow calming section of at least 0.5 m in length. The LineAr 100 K rainwater filter must be positioned in the access shaft of rainwater storage tanks

in such a way that the filter insert can be easily removed for regular maintenance. It must be possible to lift out the insert from ground level without needing to climb into the access shaft or rainwater storage tank.

Before the filter is installed in an access shaft or rainwater storage tank, the height differential inside the LineAr 100 K rainwater filter and the pipe gradient in the access shaft / rainwater storage tank must be taken into account. The internal height difference between the invert levels is 52 mm.

To ensure the free flow of water through the LineAr 100 K rainwater filter, the nominal size of the soakaway/storm drain outlet pipe must not be smaller than the nominal size of the rainwater inlet pipe.

If the installation conditions do not meet the described requirements, or if the difference in invert levels makes use of the LineAr 100 K rainwater filter impossible, we recommend that you install the WISY downpipe filter collector in the rainwater downpipe instead.

Installation

The filter housing must be installed on the horizontal, the filtered water outlet must be aligned perpendicular (use a spirit level).

!

Before installation work commences, the filter insert must be removed from the LineAr 100 K rainwater filter housing and stored safely in a clean place.

After the filter insert has been removed, the pipes can be connected to the housing of the LineAr 100 K rainwater filter.

Make sure that **no stress is placed** on the connecting pipes.

The rainwater inlet is designed as a socket (collar) for insertion of a DN 100 pipe.

The inflow pipe should be inserted by about 50 mm into the socket of the outgoing pipe.

The storm drain connection of the LineAr 100 K rainwater filter must be connected to a socket.

The rainwater outlet DN 100 must be connected to a socket DN 100.

The LineAr 100 K rainwater filter is correctly positioned when the rainwater outlet is aligned exactly perpendicular.

Once installation of the filter housing is complete, the filter insert can be placed inside.

Important: Take care when placing the filter insert inside the housing and make sure that it is correctly positioned.

When the installation work has been completed and the filter insert placed inside the housing, the LineAr 100 K rainwater filter must be tested for proper functioning; the incoming water must flow as filtered water through the calming inlet into the rainwater storage tank.

WARNING NOTICE:

!

The WISY LineAr 100 K rainwater filter is not a closed system. In the event of exceptionally heavy rainfall, a defect in the drainage pipes, a blockage in the drainage system, etc., there is a risk that water will escape from the LineAr 100 K rainwater filter. We do not accept responsibility for any consequential damage.

Note: The filter insert can be easily fitted inside the filter housing but this must be done with care.

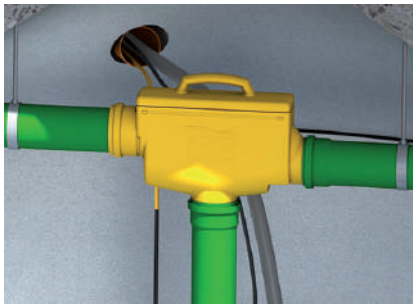

Cleaning the filter insert

Open the Housing cover and lift out the Filter Insert.

We recommend cleaning at 3-month intervals. Some conditions may require the filter insert to be cleaned at shorter intervals, while cleaning at six-monthly intervals is sufficient in other situations. Nevertheless, the filter insert should always be cleaned at intervals of at least six months.

Important: Make sure that the filter insert is positioned correctly when you place it back inside the housing. It must fit flush inside the housing.

The filter insert can be cleaned easily and very effectively in a dishwasher. The filter mesh can also be cleaned manually using a dishwashing brush, warm water and commercial washing-up liquid in order to remove any greasy dirt.

Never leave the rainwater storage tank or access shaft unsupervised when it is open! Place the cover over the shaft or storage tank before you leave! Only specialist personnel are allowed to enter the rainwater storage tank or access shafts. These personnel must be supervised at all times and wear appropriate protective gear (e.g. recovery harness).

A complete rainwater harvesting system with the WISY LineAr 100 K rainwater filter inside a concrete storage tank.

Installed indoors is the Sigma rainwater unit for supplying rainwater to appliances.

Garantie

Der WISY LineAr Filter 100 K wird sorgfältig hergestellt und durchläuft strenge Qualitätskontrollen. Sollten sich trotz gewissenhafter Prüfung Mängel herausstellen, leisten wir Ersatz. Dies gilt jedoch nicht für Schäden, die durch unsachgemäßen Einbau oder Gewaltanwendung eintreten. WISY übernimmt 5 Jahre Garantie ab dem Datum des Kaufes vom Fachhändler. Innerhalb dieses Zeitraumes ersetzt WISY fehlerhaftes Material.

Guarantee

The WISY LineAr 100 K rainwater filter is manufactured with care and subject to stringent quality controls. In the unlikely event that parts do prove defective despite our strict testing regime, WISY shall repair or replace free of charge any defective part. This does not apply however in the case of damage caused by improper installation or use of force. WISY offers a 5-year guarantee valid from the date of purchase from the specialist retailer. WISY will replace defective materials during this period.

WISY AG
D-63699 Kefenrod, Oberdorfstraße 26
Telefon +49 (0) 60 54-91 21-0
Fax +49 (0) 60 54-91 21-29
Internet: www.wisy.de
E-Mail: info@wisy.de

AHA089-E-V04-20170815 / Technische Änderungen vorbehalten